CODICE 82867

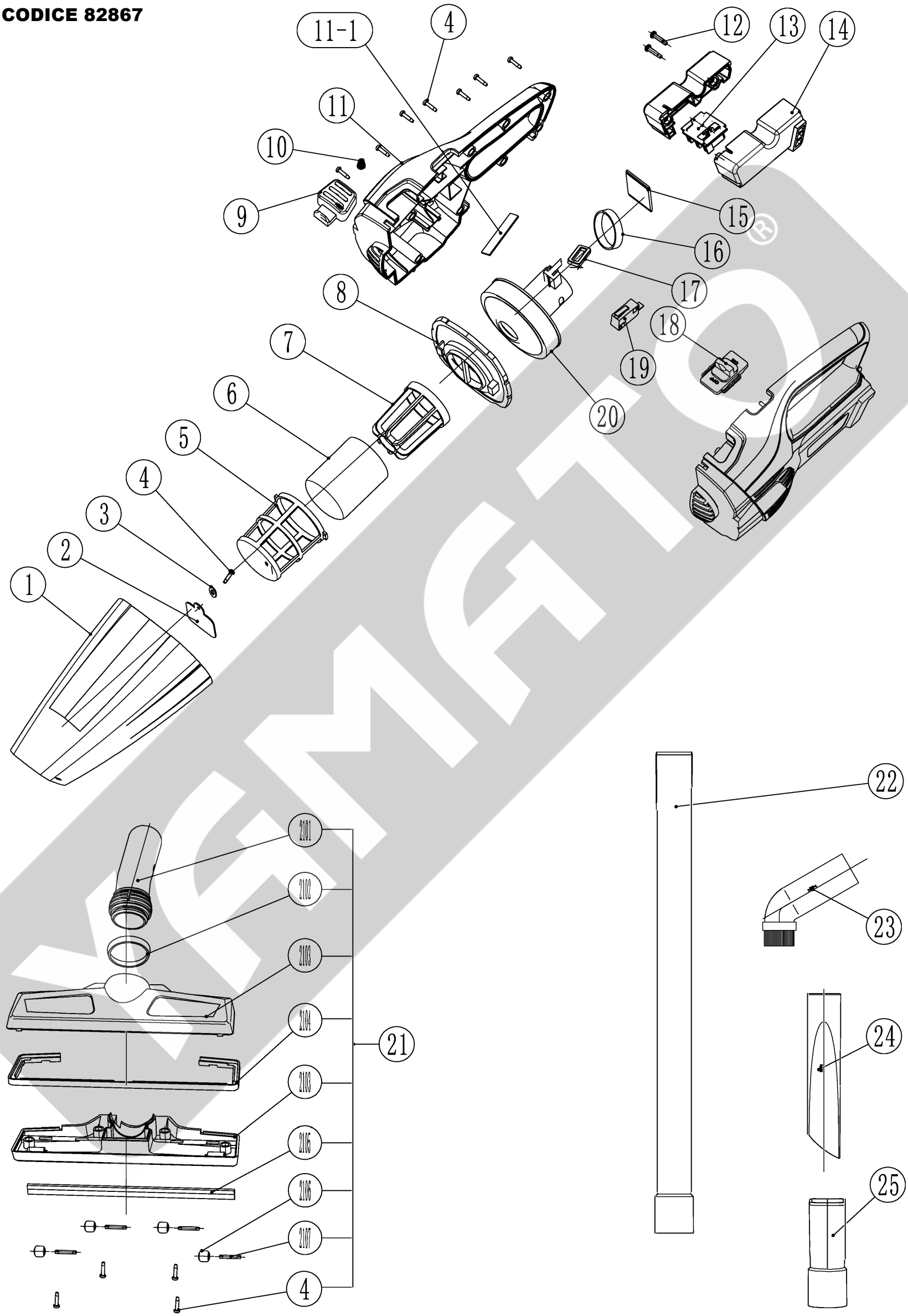

MEMETO®